Einbauanleitung / Bedienungsanleitung

EN installation manual
EN operating instructions

FR Instructions de montage
FR Mode d´emploi

PL Instrukcja montazu
PL instrukcja obsługi

Scherentreppe Ecco
concertina stair Ecco

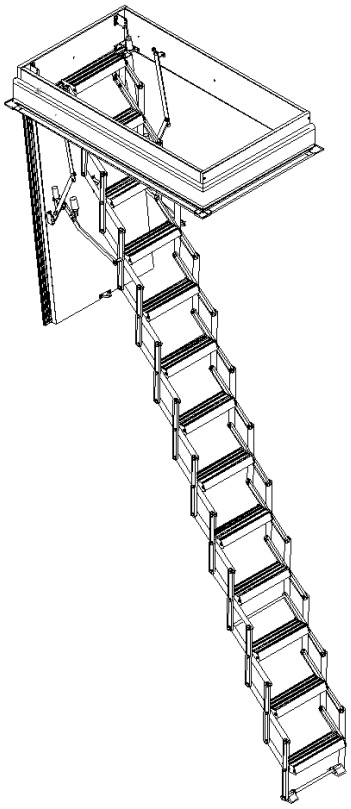

DE Hinweise/Sicherheitshinweise

- Jede Änderung des Produkts oder ein nicht zweckmäßiges Nutzen wie beschrieben, löscht automatisch die Gewährleistung
- Die allgemeinen Unfallverhütungsvorschriften beachten.
- Die Baustelle gegen herabfallende Teile sichern.
- Bauphysikalische Grundlagen wie Wärmedämmung und Feuchteschutz beachten.
- Der Einbau und Betrieb muss bei Normalklima erfolgen.
- Unbehandelte Holzteile schützen
- Waagerecht, trocken und nicht im Freien lagern
- Technische Änderungen vorbehalten.
- Verwenden Sie nur unveränderte Columbus Originalteile.
- Beachten Sie Ihre landesspezifischen Bestimmungen.
- Erst nach kompletter Montage begehen

EN notes / safety notes

- Every modification of the product or a not appropriate use of the product leads to loss of warranty
- Please observe the safety regulations
- Please make sure that no parts can fall down.
- Please note the basics of building physics and in particular thermal insulation and protection against moisture
- The installation and the use must take place in a normal climate
- Please protect untreated wood
- Please store the stair horizontally and dry. Please do not store the stair outside
- Technical changes reserved
- Please use only COLUMBUS genuine parts and spare parts
- Please note national regulations
- Please install the stair completely before you use the stair

FR Instructions/instructions de sécurité

- Chaque changement du produit ou utilisation detournée comme défini, supprime la garantie automatiquement
- Respectez les instructions pour la prévention des accidents;
- Sécurisez le chantier contre la chute des pièces.
- Respectez les principes de la physique du bâtiment comme isolation termique et protection contre l'humidité.
- Le montage et le service doivent être realisés à climat normal
- Protégez les pièces en bois non traitées ;
- A conserver à l'horizontale, au sec et pas au dehors
- Sous réserve de modifications techniques
- Utilisez uniquement des pièces d'origine non modifiés.
- Respectez les règlementations spécifiques de votre pays
- Utiliser seulement après du montage complet

PL Tipps/ Informacje Bezpieczenstwa

- Jakiekolwiek samodzielne zmiany w produkcie lub niewskazane użytkowanie automatycznie anuluje umowę gwarancyjną
- Proszę przestrzegać ogólne zasady bezpieczeństwa;
- Miejsce zabudowy proszę zabezpieczyć tak, aby żadna z części nie zsunęła sie i nie spadła nikomu na głowę.
- Proszę zwracać uwagę na podstawowe zasady/ przepisy budowlano-fizyczne dotyczące np: ocieplenia, wilgoci
- Montaż i użytkowanie tylko w umiarkowanym klimacie
- Niezabezpieczone części drewniane, pomalować lakierem
- Produkt przechowywać poziomo w suchym, zamkniętym pomieszczeniu
- Proszę zwracać uwagę na zmiany techniczne.
- Proszę korzystać tylko z oryginalnych części Columbus
- Proszę dostosowywać sie do specyficznych zasad regionalnych
- Produkt gotowy do urzytku tylko po zakończonym montażu

...2 ...3 ...12

1

1x

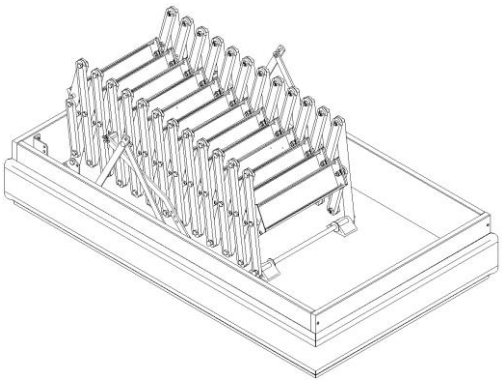

Scherenpaket 9-13 Stufen
concertina 9-13 steps

2

1x

TX30

3

8x

TX30

7,5x92 TX30

5

2x

2x

4

1x

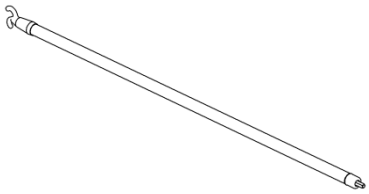

7

2x

2x

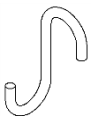

6

4x

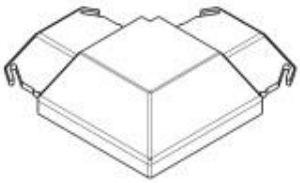

8

4x

6x30 TX30

9

2x

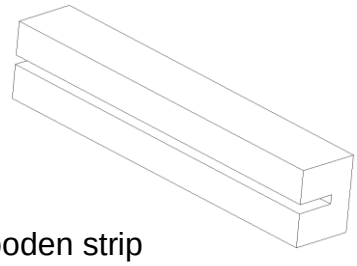

Holzleiste / wooden strip
40x50x245

zur Befestigung in Holz /
to mount in wood

Ø 6,5 zur Befestigung in Beton /
to mount in concrete

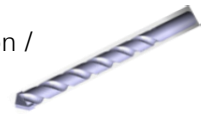

TX30

2x Holz / wood

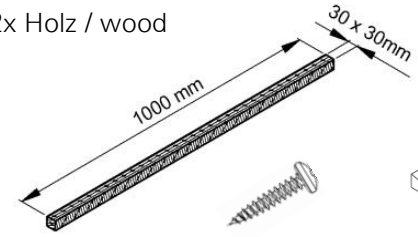

4x 4,5x70

4x

oder / or

Columbus
C169-60897

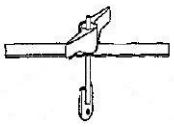

1

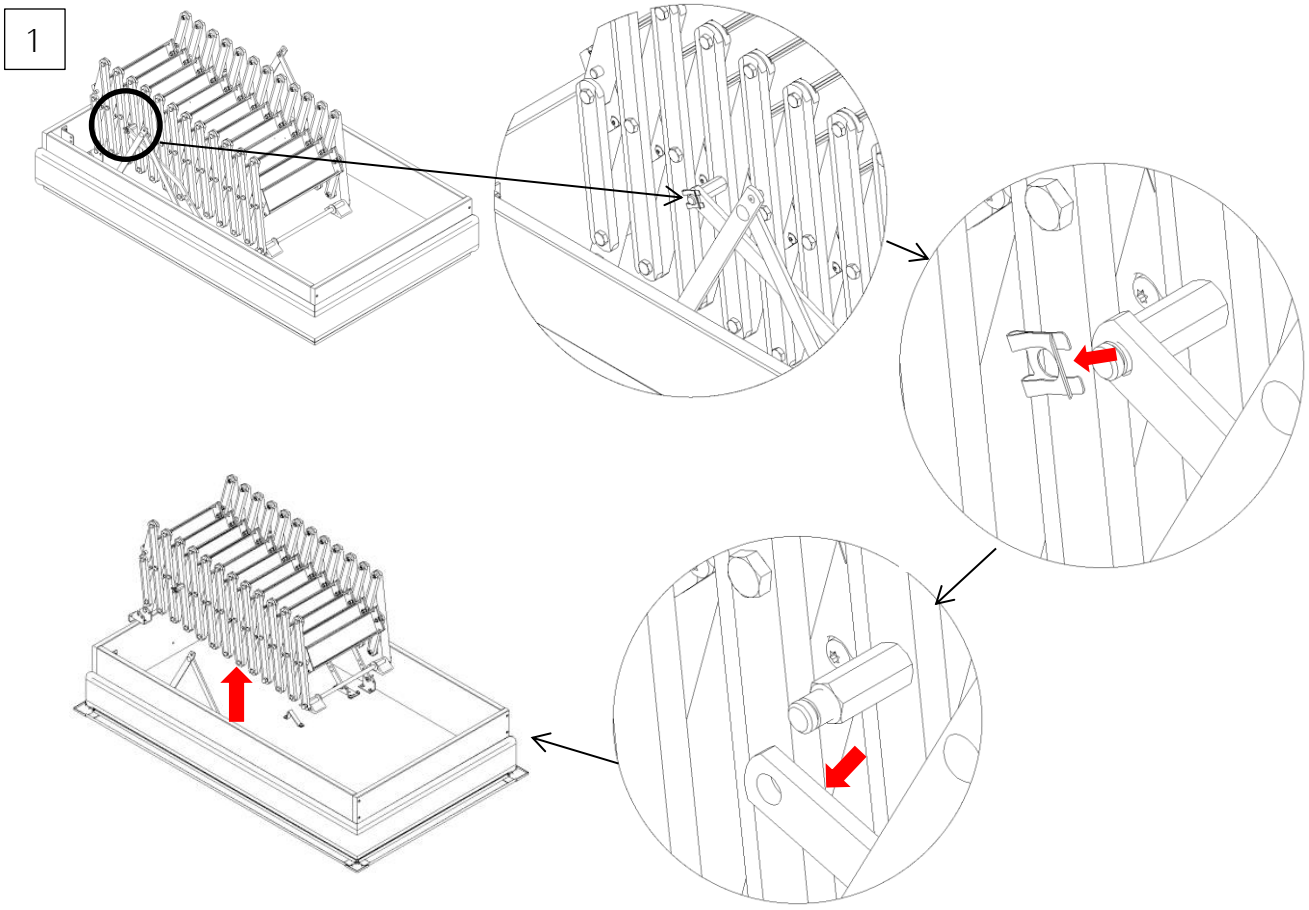

2

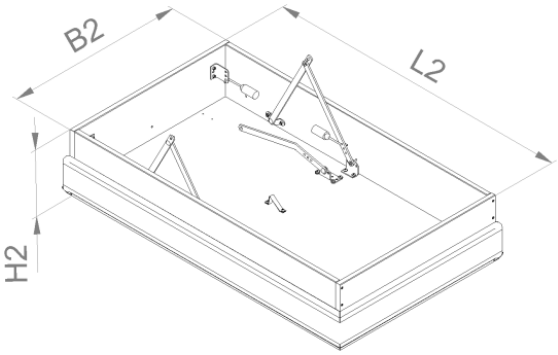

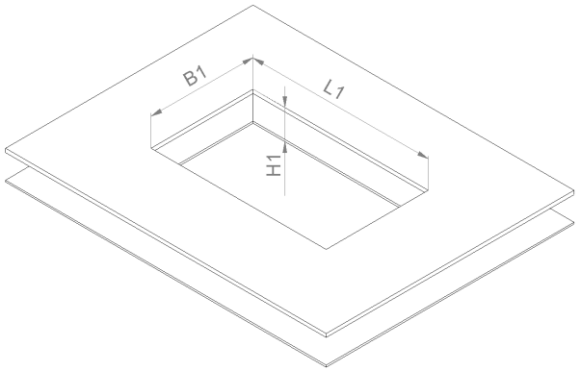

L1 - L2 = 20mm
B1 - B2 = 20mm

3

Montagemöglichkeiten / mounting possibilities

bündig mit Decke / flush with ceiling

10mm

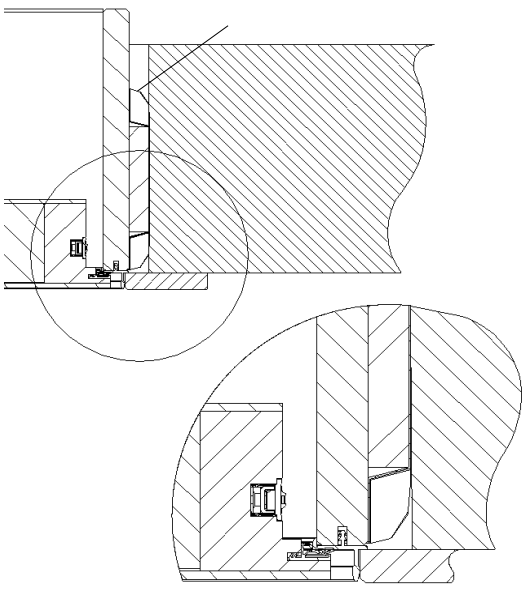

mit Abdeckleisten / with cover strips

10mm

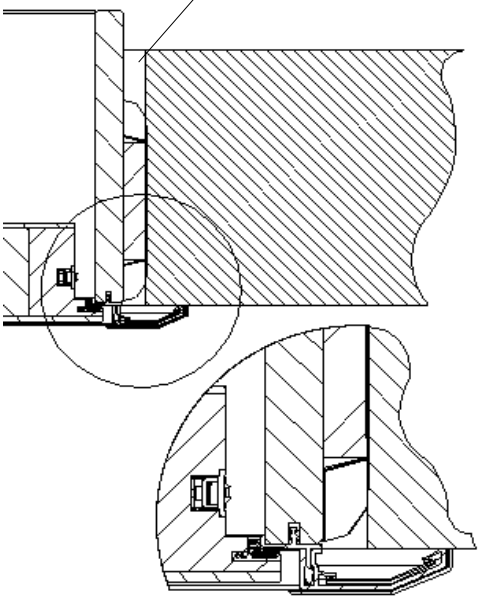

4

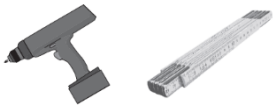

3 verschiedene Montagemöglichkeiten/
3 different mounting possibilities

1 oder/ or 2 oder/ or 3

1

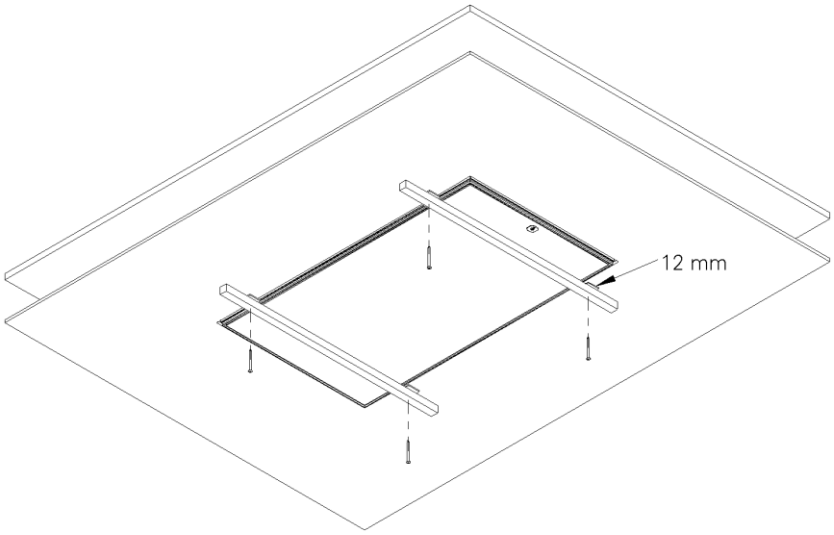

H2 > H1 2

3 H1 > H2

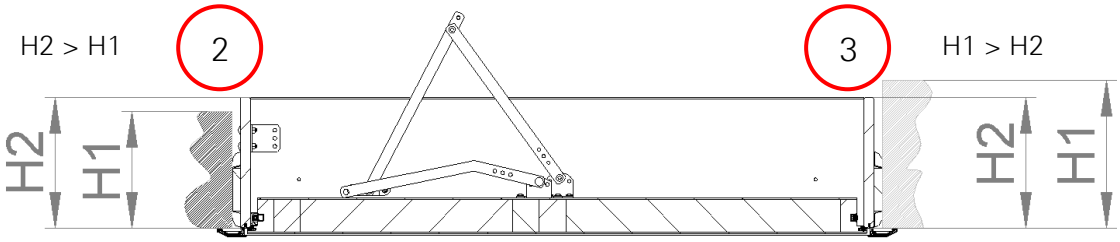

2

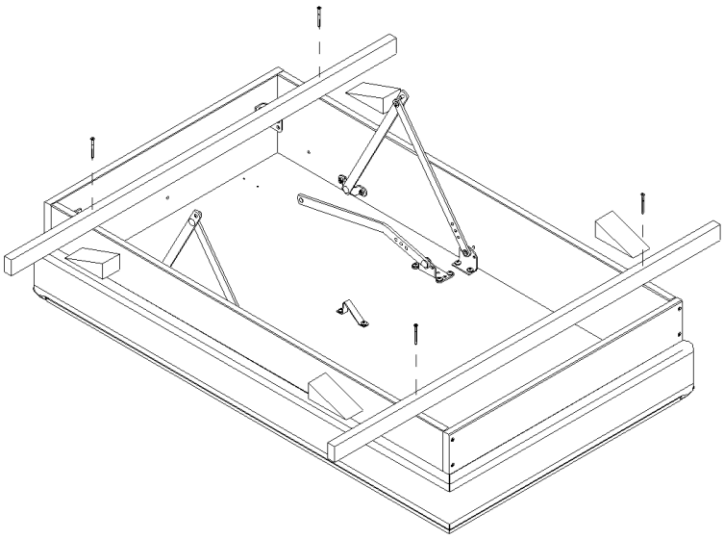

3

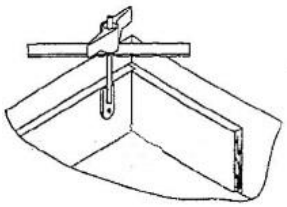

Columbus
C169-60897

5

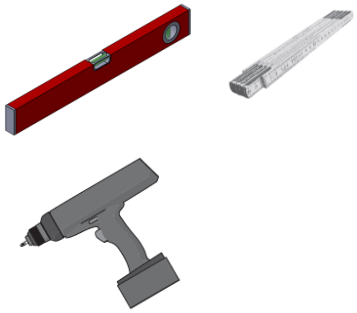

2 1x TX30

3 6x 7,5x92 TX30

D1 – D2 = ± 1

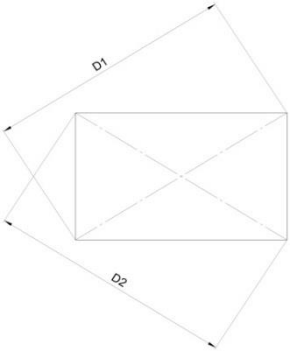

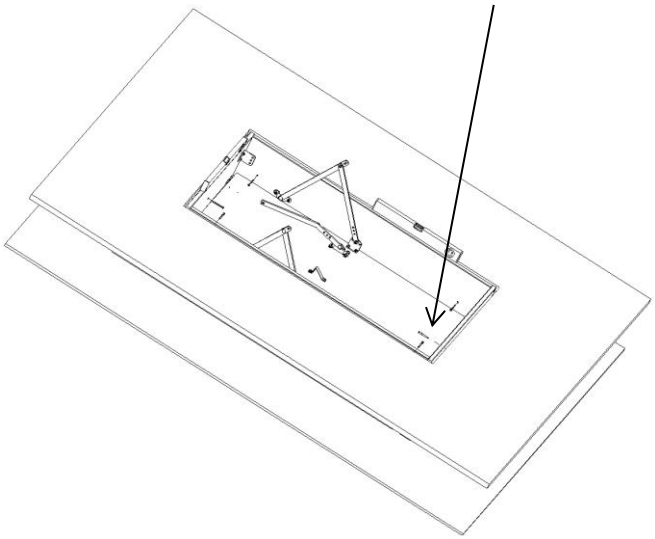

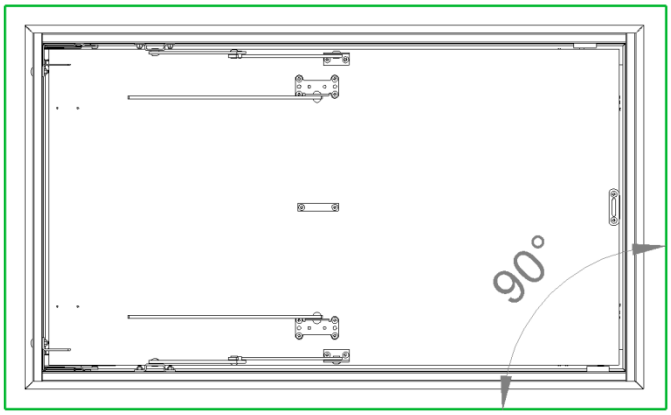

=

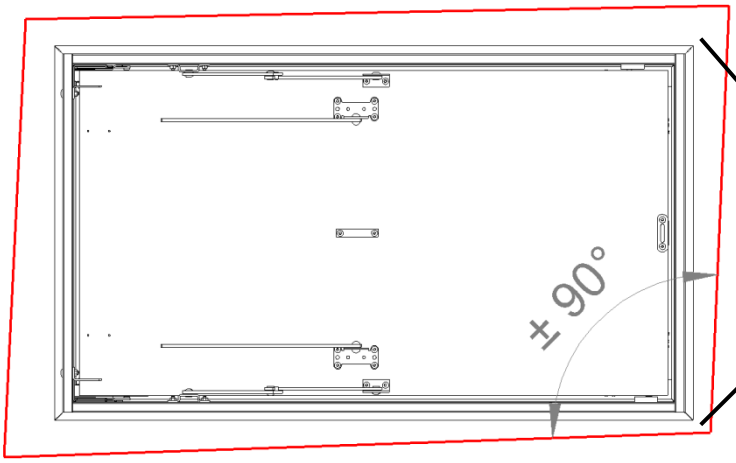

≠

6

4 1x

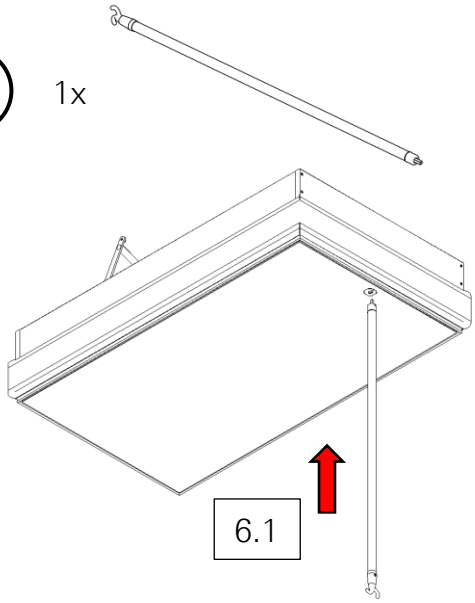

6.2 öffnen / open

7

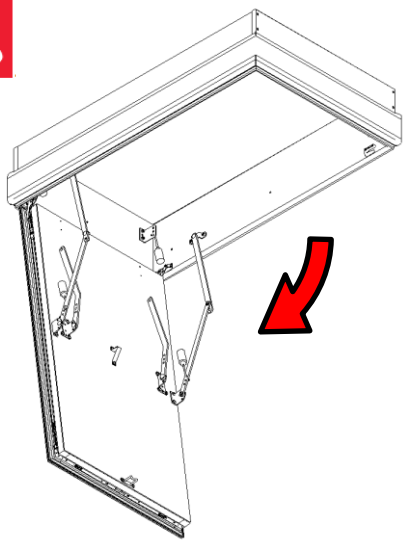

vorsichtig öffnen / open carefully
Federkraft / spring force

8

9 2x

links / rechts
left / right

Holzleisten / wooden strips
40x50x245

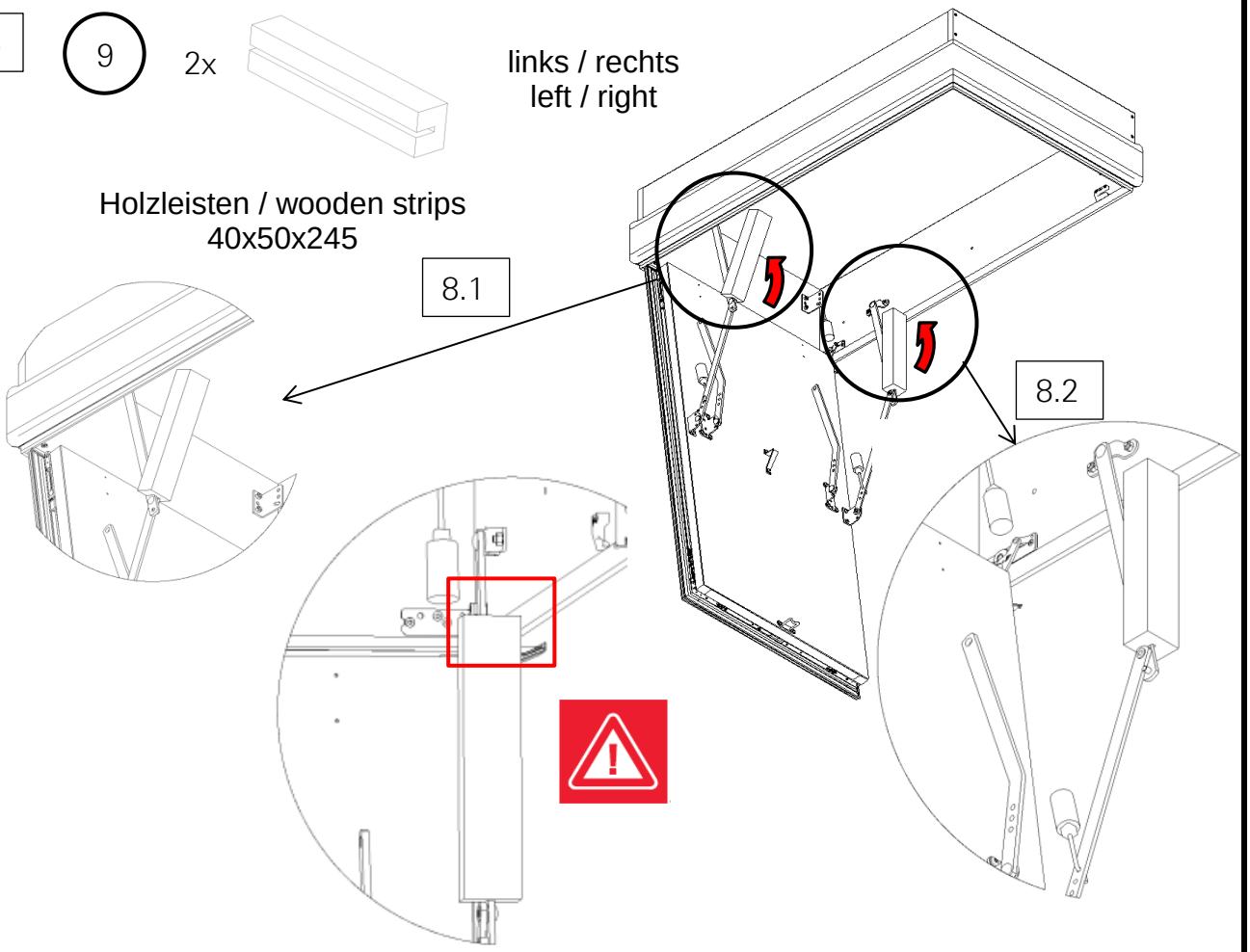

9

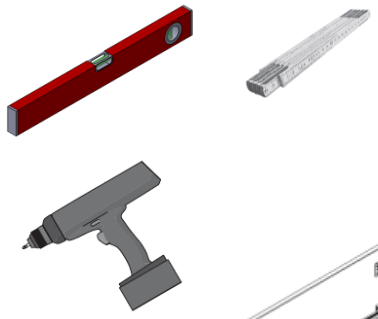

2 1x TX30

3 2x 7,5x92 TX30

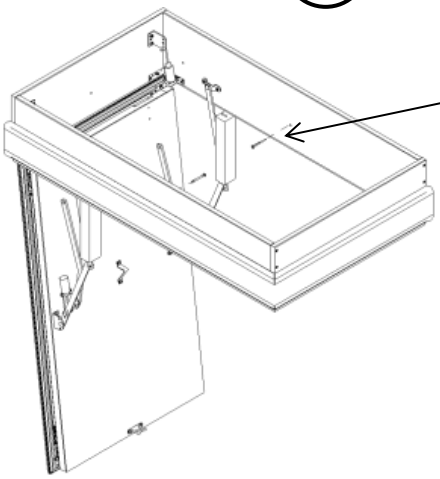

10

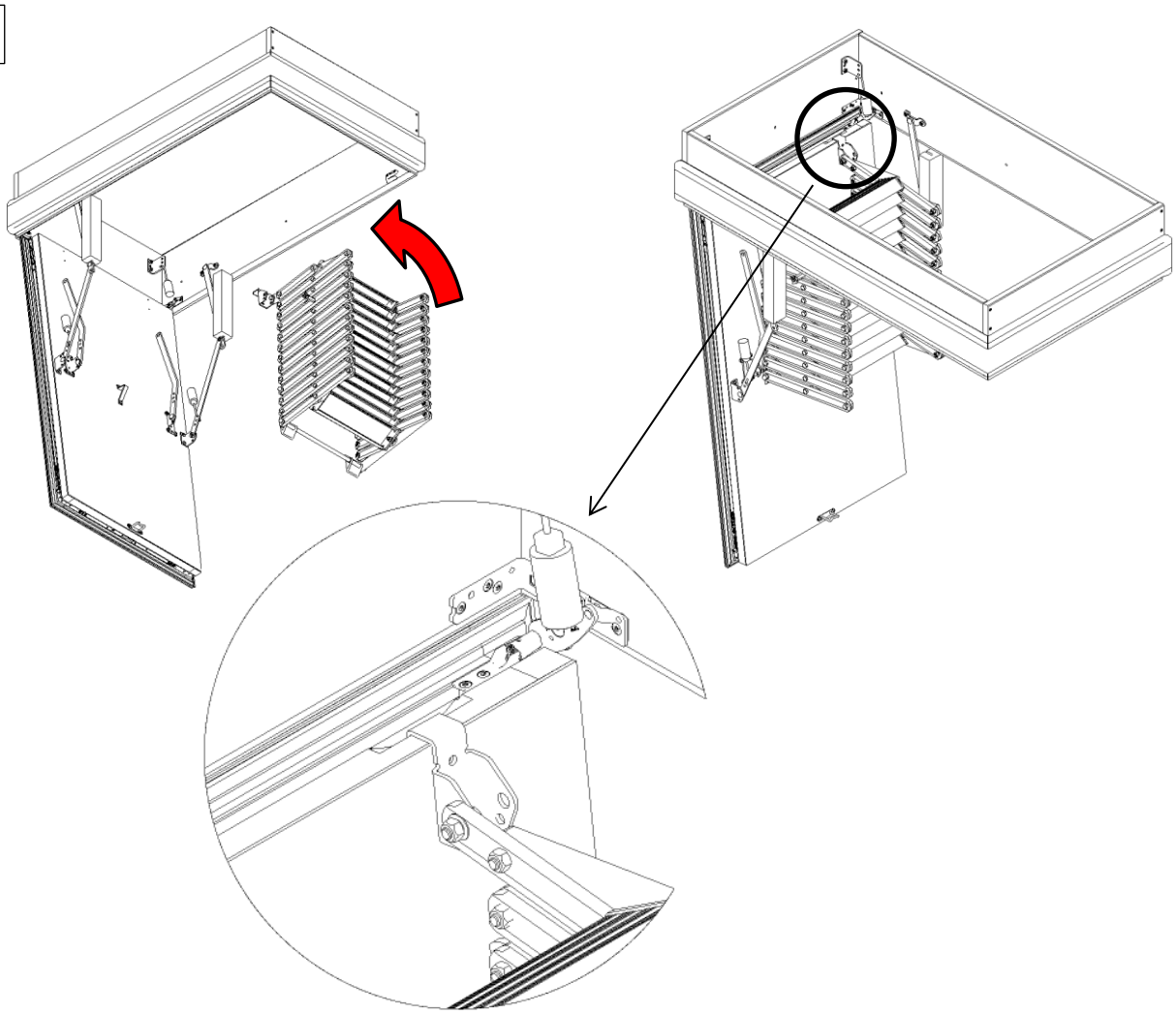

11

links / rechts
left / right

8 4x 6x30 TX30

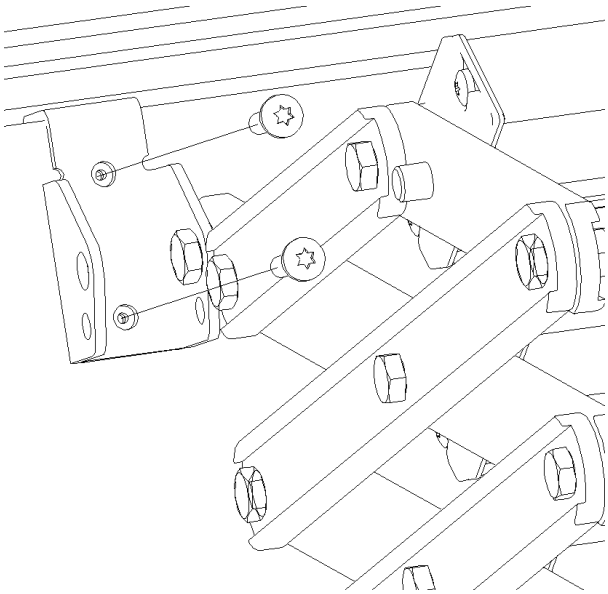

12

2x

2x

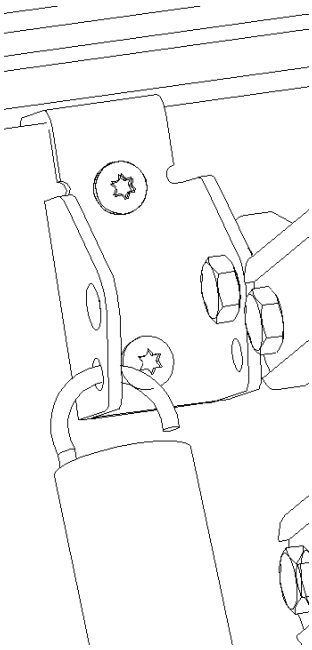

links / rechts
left / right

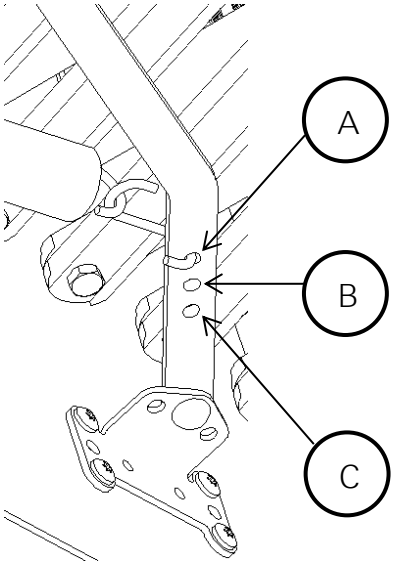

	Stufenanzahl / steps
A	12 + 13
B	11
C	9 + 10

13

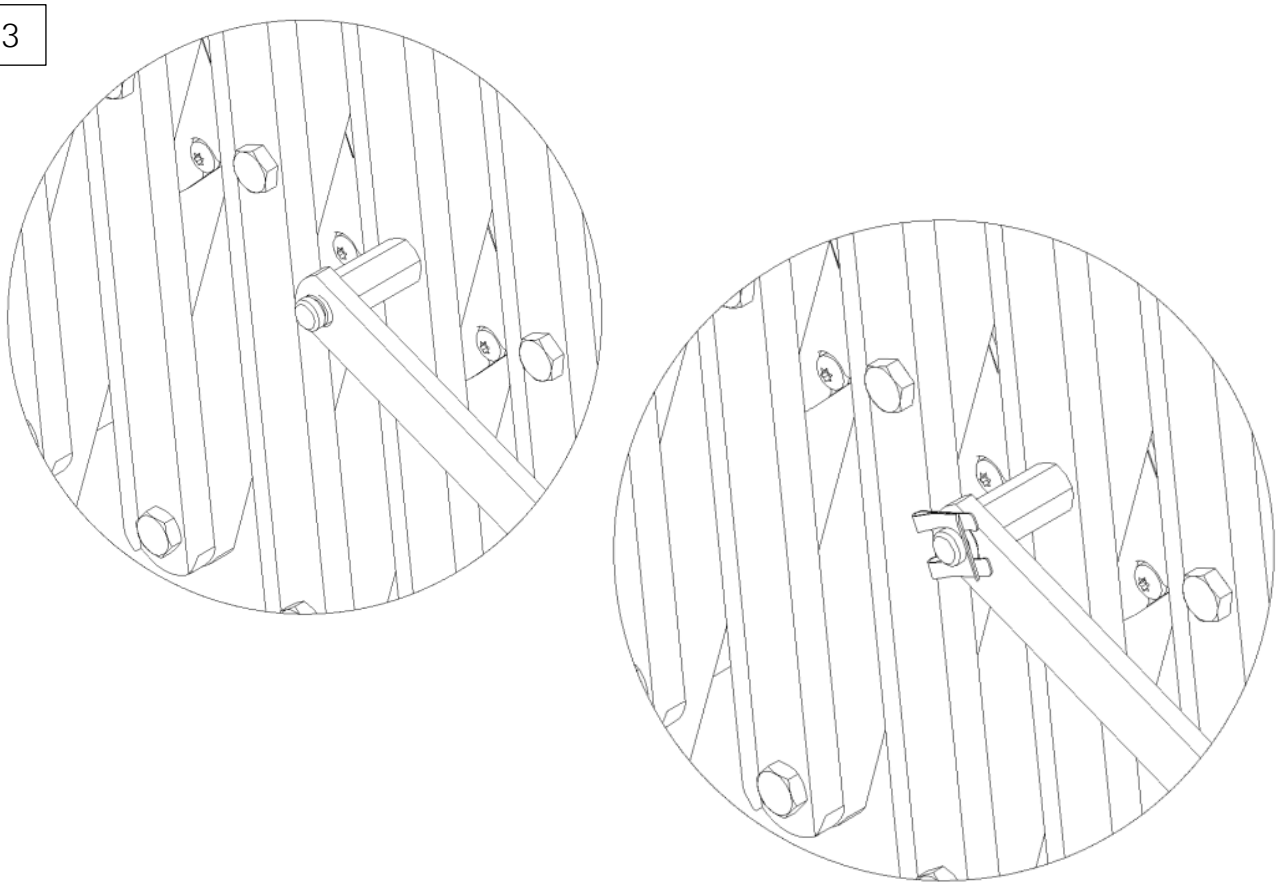

14

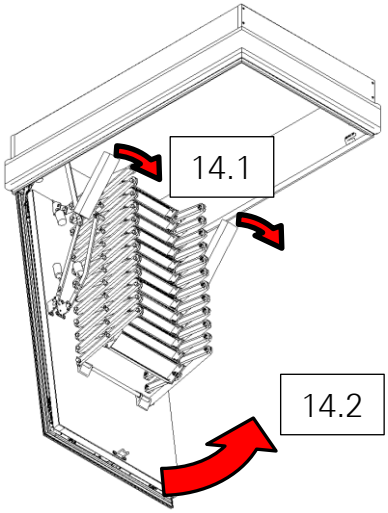

Holzleisten entfernen / remove wooden strips
langsam schließen / close slowly

15

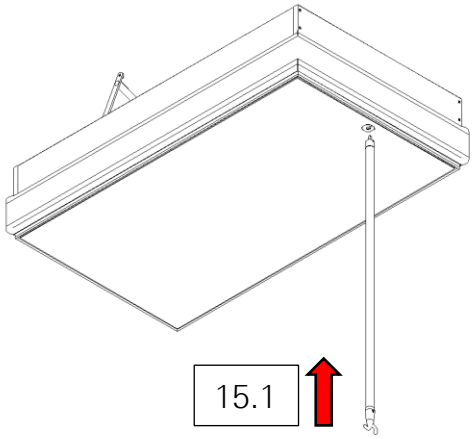

15.2

schließen /
close

16

5

2x

2x

6

4x

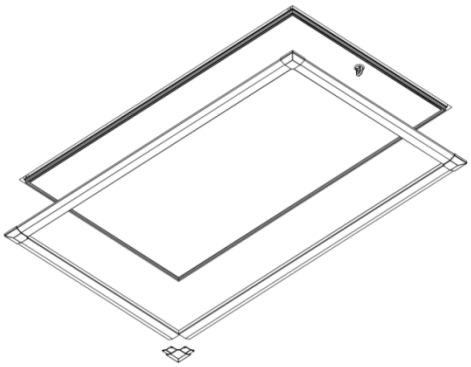

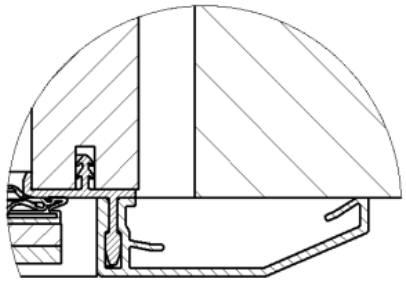

optionales Schloss / optional lock

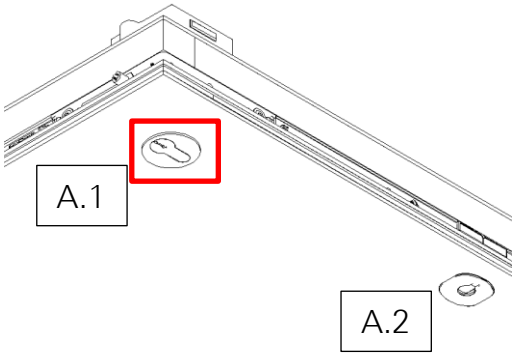

öffnen / open

schließen / close

öffnen von	/ to open from	A.1 – A.2
schließen von	/ to close from	A.2 – A.1

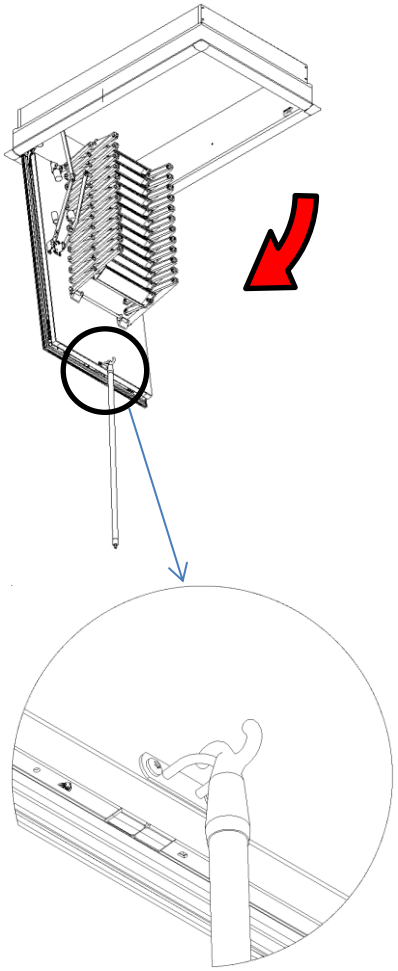

A.2

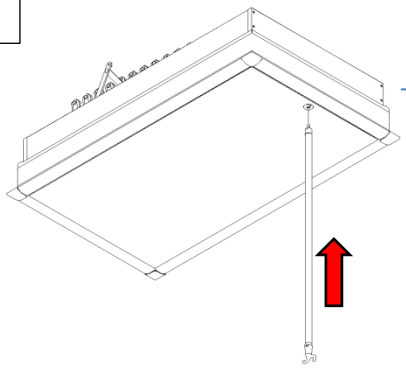

geschlossen / closed

öffnen / open

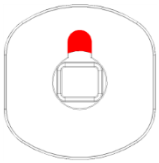

offen / open

langsam öffnen / open slowly

B

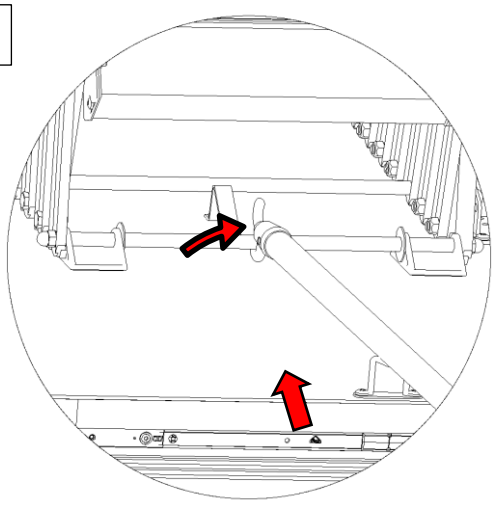

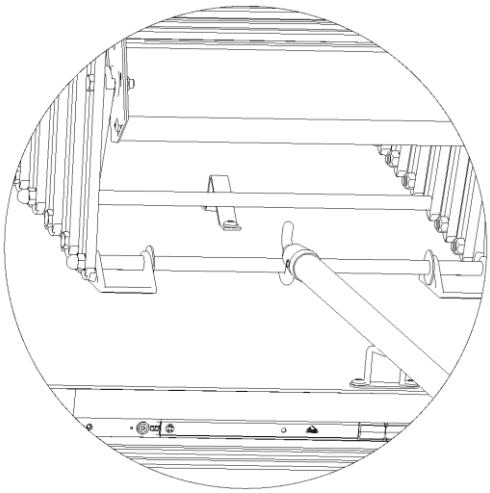

C

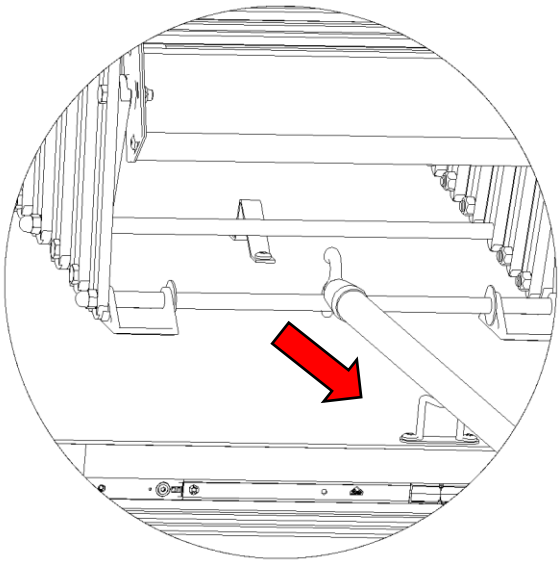

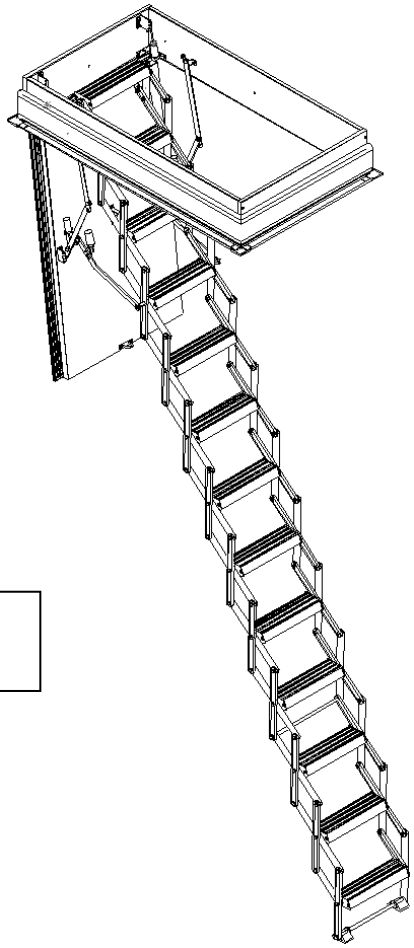

öffnen von	/ to open from	A.2 – B – C
schließen von	/ to close from	C – B – A.2

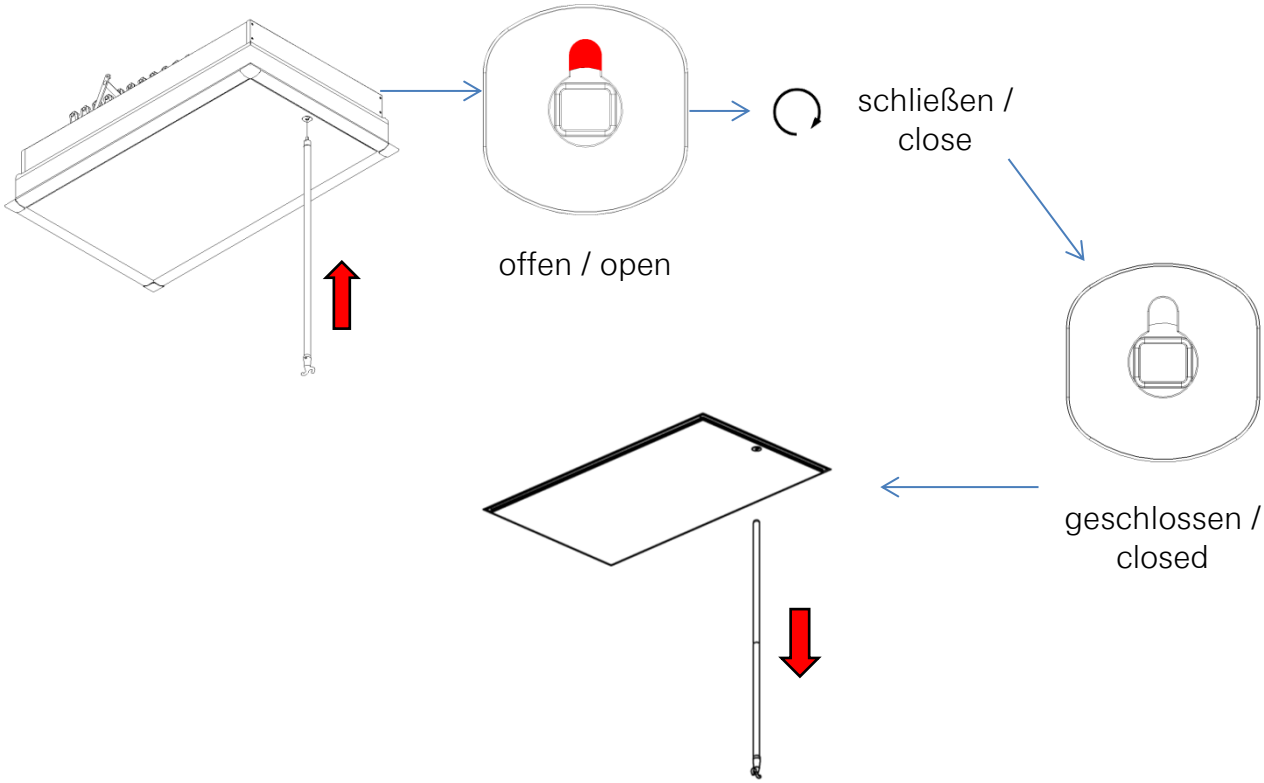

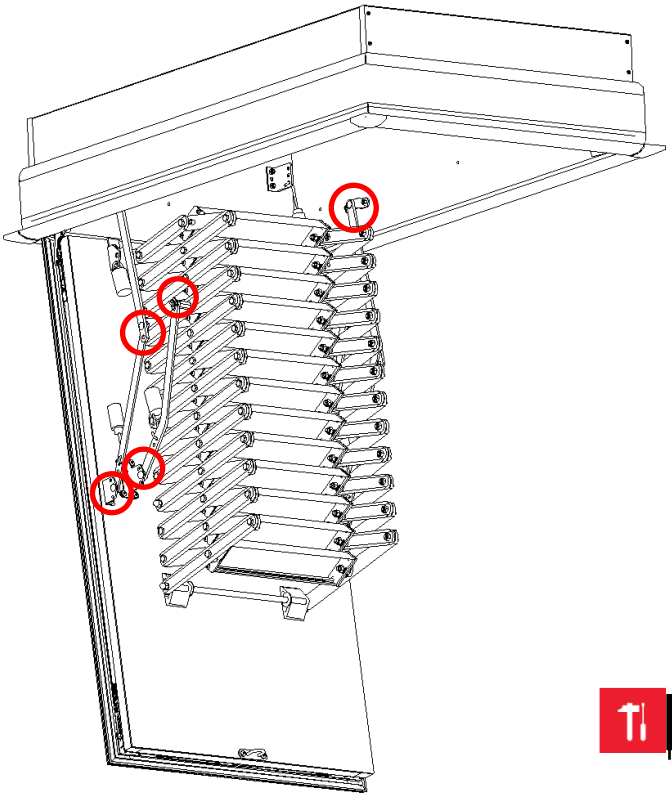

links / rechts
left / right

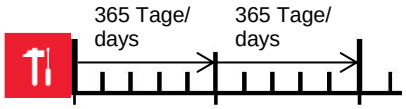

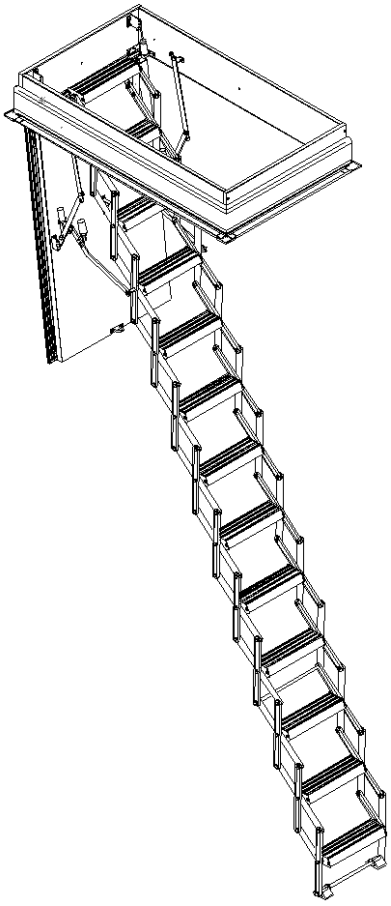

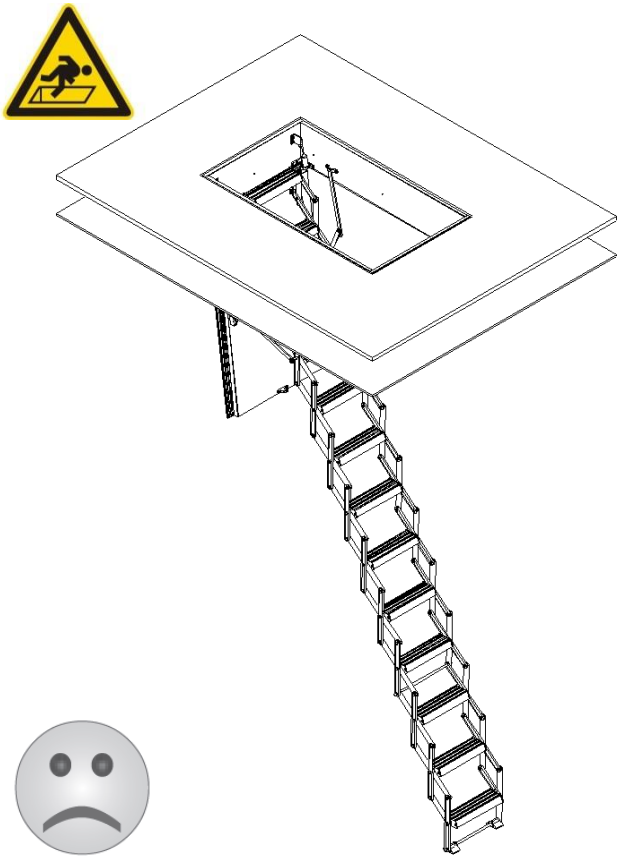

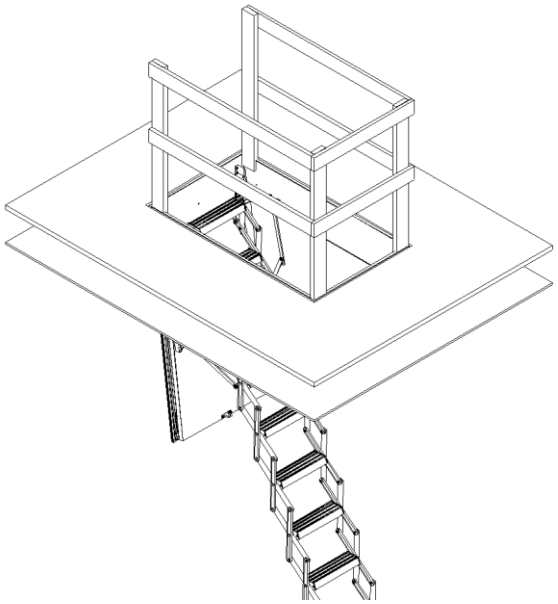

Columbus

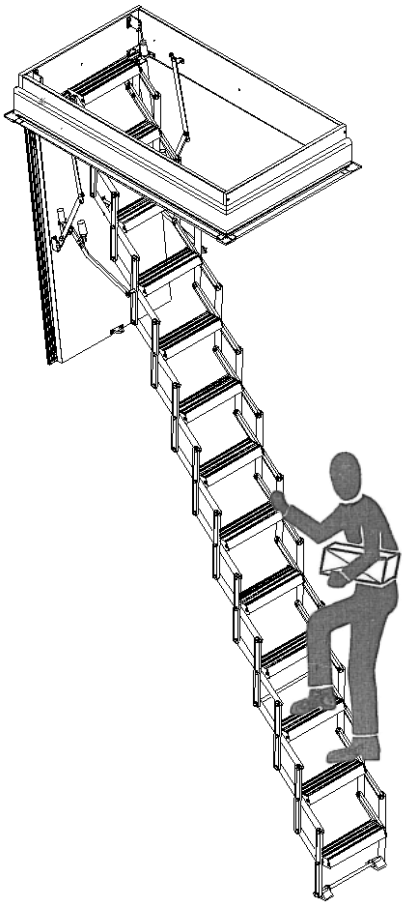

Notizen /
notes

Columbus Treppen GmbH / Gutenbergstraße 21 / 86356 Neusäß / Postfach 1149 / 86344 Neusäß / Telefon +49 (0) 821 / 46051-0 / Telefax +49 (0) 821 / 46051 – 61
www.columbus-treppen.de / info@columbus-treppen.de // **Sitz der Gesellschaft** / D-86356 Neusäß // **Registergericht** / Augsburg HRB 6653 / USt–IdNr.: DE127476066
Steuernummer 102 / 123 / 60002 // **Geschäftsführer** / Michael Marien

F885-91769 – 19.10.2017